ИНЖЕНЕРНЫЙ ЦЕНТР «ВОДНАЯ ТЕХНИКА»

водная техника

Трубопроводная арматура Water Technics

ГК Водная техника info@water-technics.ru (495) 771 72 72 www.water-technics.ru
Интернет-магазин info@wtpump.ru (499) 937 50 61 (800) 505 78 67 www.wtpump.ru

Муфтовый шаровый обратный клапан CVB WT

Муфтовый шаровый обратный клапан **CVB WT** – трубопроводная арматура защитного действия. Предотвращает поступления обратного потока среды, тем самым предотвращает возникновения гидроударов в системе. Шар выступает в роли запорного элемента. Используется для защиты трубопровода от обратного потока рабочей среды. Предназначен для канализационных систем, трубопроводов, транспортирующих сточные воды, техническую горячую, холодную воду, другие жидкости.

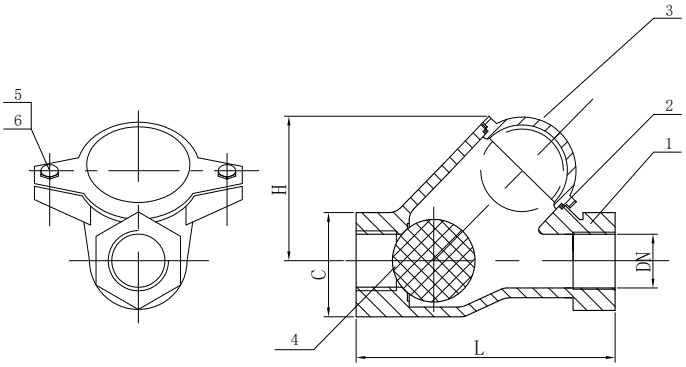

Артикул	SKL100901025	SKL100901032	SKL100901040	SKL100901050	SKL100901065	SKL100901080
DN	DN25	DN32	DN40	DN50	DN65	DN80
L	125	132	145	174	200	243
C	47	59	70	82	106	132
H	75	75	85	113	126	165

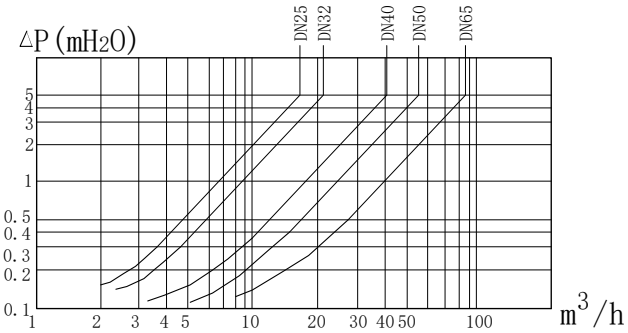

Материал:

1. Корпус – ковкий чугун GGG40;
2. Прокладка – этилен-пропиленовый каучук EPDM;
3. Заглушка – ковкий чугун GGG40;
4. Шар – этилен-пропиленовый каучук EPDM;
5. Болты – нержавеющая сталь A2-70;
6. Гайки – нержавеющая сталь A2-70;

Рабочее давление 16бар (1.6 МПа)
Рабочая температура до +120°C
Соединение BSP/BSPT

ГК Водная техника info@water-technics.ru (495) 771 72 72 www.water-technics.ru
Интернет-магазин info@wtpump.ru (499) 937 50 61 (800) 505 78 67 www.wtpump.ru

Фланцевый шаровый обратный клапан CVU WT

Фланцевый шаровый обратный клапан **CVU WT** – трубопроводная арматура защитного действия. Предотвращает поступления обратного потока среды, тем самым предотвращает возникновения гидроударов в системе. Шар выступает в роли запорного элемента. Используется для защиты трубопровода от обратного потока рабочей среды. Предназначен для канализационных систем, трубопроводов, транспортирующих сточные воды, техническую горячую, холодную воду, другие жидкости.

Область применения: системы теплоснабжения, кондиционирования и отопления, а также трубопроводные системы промышленных предприятий и ЖКХ

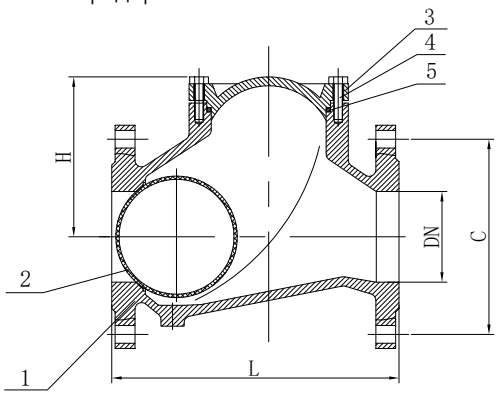

Артикул	DN	D	D1	D2	L	H
SKL100602050	50	165	125	99	200	140
SKL100602065	65	185	145	118	240	150
SKL100602080	80	200	160	132	260	162
SKL100602100	100	220	180	156	300	194
SKL100602125	125	250	210	184	350	242
SKL100602150	150	285	240	211	400	277
SKL100602200	200	340	295	266	500	362
SKL100602250	250	400	355	319	600	418

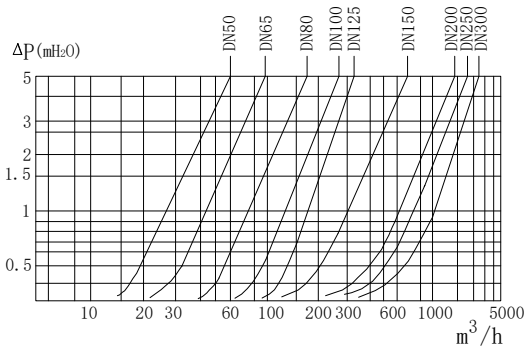

Материал:

1. Корпус – Ковкий чугун GGG40
2. Шар – бутадиен-нитрильный каучук NBR/алюминий
3. Прокладка – бутадиен-нитрильный каучук NBR
4. Крышка – Ковкий чугун GGG40
5. Болты – Оцинкованная углеродистая сталь
6. Шайба – нержавеющая сталь SS304
7. Шайба – нейлон NYL
8. Пробка – Оцинкованная углеродистая сталь

Рабочее давление 16бар (1.6 МПа)
Рабочая температура до +120°C
Соединение: размер фланца DIN 2533, присоединение DIN3202 F6

ГК Водная техника info@water-technics.ru (495) 771 72 72 www.water-technics.ru
Интернет-магазин info@wtpump.ru (499) 937 50 61 (800) 505 78 67 www.wtpump.ru

Фланцевый поворотный обратный клапан CVS WT

Фланцевый поворотный обратный клапан **CVS WT** - вид защитной арматуры, который устанавливают на трубопроводах, чтобы исключить движение потока не агрессивной или мало агрессивной рабочей среды (воды, газа, пара, нефти, нефтепродуктов и т.д.) в противоположном направлении от заданного. Корпус/Диск - чугун **GG25**. Области применения: водопроводные системы, кондиционирование, насосное оборудование.

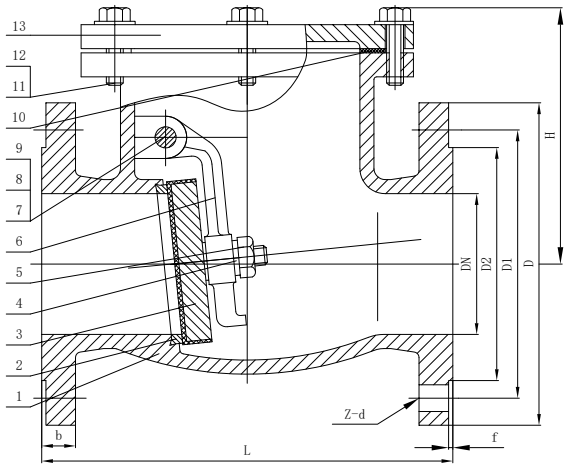

Артикул	DN	D	D1	D2	L	H
SKL100601040	40	150	110	88	180	120
SKL100601050	50	165	125	102	200	125
SKL100601065	65	185	145	122	240	130
SKL100601080	80	200	160	138	260	160
SKL100601100	100	220	180	158	300	185
SKL100601125	125	250	210	188	350	195
SKL100601150	150	285	240	212	400	205
SKL100601200	200	340	295	268	500	285
SKL100601250	250	405	355	320	600	320
SKL100601300	300	460	410	378	700	340

Материал:

1. Корпус – Ковкий чугун GGG40
2. Кольцо седла – латунь
3. Диск – Ковкий чугун GGG40/Этилен-пропиленовый каучук EPDM
4. Шайба – А3
5. Стопорная гайка – А3
6. Плечо – Ковкий чугун GGG40
7. Ось – Нержавеющая сталь
8. Клин – А3
9. Уплотнительное кольцо – Тефлон
10. Уплотнительное кольцо – бутадиен-нитрильный каучук NBR
11. Болт – А3
12. Гайка – А3
13. Крышка – Ковкий чугун GGG40

Рабочее давление 16бар (1.6 МПа)
Рабочая температура до +120°C
Соединение: размер фланца EN1092-2, присоединение DIN3202
Нарпавляемое эпоксидное покрытие внутри и снаружи

ГК Водная техника info@water-technics.ru (495) 771 72 72 www.water-technics.ru
Интернет-магазин info@wtpump.ru (499) 937 50 61 (800) 505 78 67 www.wtpump.ru

Кран шаровый стальной WT BAL-F фланцевый

Кран шаровый стальной **BAL-F WT** - запорная арматура, предназначенная для систем теплоснабжения, кондиционирования и отопления, а также трубопроводных систем промышленных предприятий и ЖКХ.

Корпус шарового крана - цельносварной, т.е. на нем нет болтовых разъемов, поэтому при динамических нагрузках трубопровода протечка через них невозможна. Сварка ведется в автоматическом режиме в среде защитных газов. что улучшает механические свойства металла шва. Шаровые краны могут быть установлены на трубопровод как в горизонтальном, так и в вертикальном положении. Рабочее давление до 16 бар. Рабочая температура от -29 до 200 градусов. Существенным достоинством наших шаровых кранов является их стабильное качество, так как они выпускаются на высокотехнологичном оборудовании с контролем качества на всех этапах, а их цена существенно ниже цены аналогичного оборудования европейских производителей.

Область применения: системы теплоснабжения, кондиционирования и отопления, а также трубопроводные системы промышленных предприятий и ЖКХ

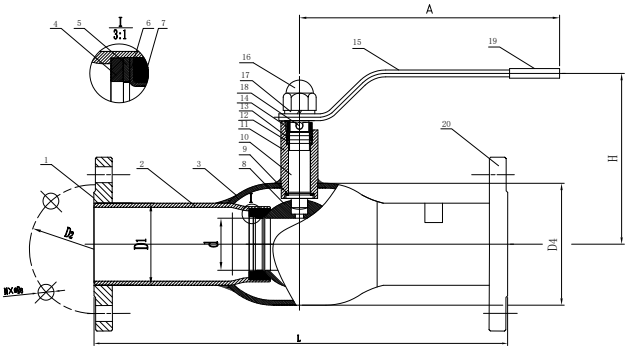

Рабочее давление 16бар (1.6 МПа)/40бар (4.0 МПа)
Рабочая температура -40°C до +200°C
Соединение: EN1092-1 PN16/40

Артикул	DN	PN	D1	D4	D2	d	L	A	H	Вес (кг)
SKL003BALF15	15	40	21.3	33.7	65	10	130	120	100	1.8
SKL003BALF20	20	40	26.9	42.4	75	15	150	120	100	2.4
SKL003BALF25	25	40	33.7	48.3	85	20	160	160	105	3.2
SKL003BALF32	32	40	42.4	60.3	100	25	180	160	105	4.4
SKL003BALF40	40	40	48.3	76.1	110	32	200	190	125	5.6
SKL003BALF50	50	40	60.3	88.9	125	40	230	190	130	7.7
SKL003BALF65	65	16	76.1	114.3	145	50	270	280	180	11.8
SKL003BALF80	80	16	88.9	139.7	160	65	280	280	190	13.5
SKL003BALF100	100	16	114.3	168.3	180	80	300	280	220	18.2
SKL003BALF125	125	16	139.7	180.1	210	100	325	420	245	23.5
SKL003BALF150	150	16	168.3	220.4	240	125	350	600	265	32.5

Материал:

1. Крышка (синяя) – Полиэтилен PE
2. Патрубок – Кострукционная углеродистая сталь ST 37.0
3. Корпус – Кострукционная углеродистая сталь ST 37.0
4. Плоская шайба – Углеродистая сталь Q235
5. Пружина – 65Mn Инструментальная углеродистая сталь
6. Седло – Нержавеющая сталь SS202
7. Седло шара – Тефлон PTFE
8. Шар – Нержавеющая сталь AISI304
9. Плоская шайба штока – Тефлон PTFE
10. Шток – Нержавеющая сталь AISI304
11. Втулка штока – Кострукционная углеродистая сталь ST 37.0
12. Уплотнительное кольцо – VITON
13. Кольцо штока – Тефлон PTFE
14. Втулка – Углеродистая сталь Q235
15. Ручка – Углеродистая сталь Q235
16. Колпачковая гайка – Гальванизированная углеродистая сталь Q235
17. Шайба – Гальванизированная углеродистая сталь Q235
18. Шпилька – Углеродистая сталь Q235
19. Накладка ручки – Полиэтилен PE
20. Фланец – Углеродистая сталь Q235

ГК Водная техника info@water-technics.ru (495) 771 72 72 www.water-technics.ru
Интернет-магазин info@wtpump.ru (499) 937 50 61 (800) 505 78 67 www.wtpump.ru

Кран шаровый стальной WT BAL-S сварка

Кран шаровый стальной **BAL-S WT** - запорная арматура, предназначенная для систем теплоснабжения, кондиционирования и отопления, а также трубопроводных систем промышленных предприятий и ЖКХ.

Корпус шарового крана - цельносварной, т.е. на нем нет болтовых разъемов, поэтому при динамических нагрузках трубопровода протечка через них невозможна. Сварка ведется в автоматическом режиме в среде защитных газов. что улучшает механические свойства металла шва. Шаровые краны могут быть установлены на трубопровод как в горизонтальном, так и в вертикальном положении. Существенным достоинством наших шаровых кранов является их стабильное качество, так как они выпускаются на высокотехнологичном оборудовании с контролем качества на всех этапах, а их цена существенно ниже цены аналогичного оборудования европейских производителей.

Область применения: системы теплоснабжения, кондиционирования и отопления, а также трубопроводные системы промышленных предприятий и ЖКХ

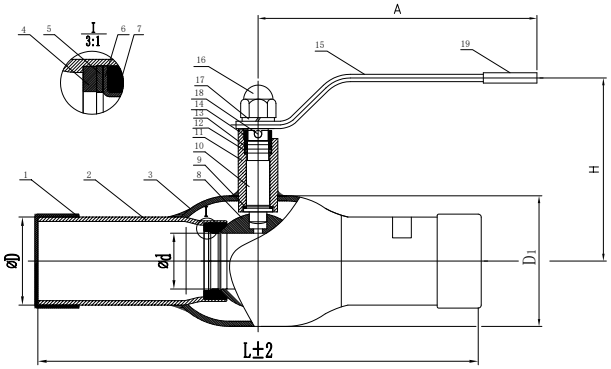

Рабочее давление 25бар (2.5 МПа)/40бар (4.0 МПа)
Рабочая температура -40°C до +200°C
Соединение: EN1092-1 PN16/40

Артикул	DN	PN	D	D1	d	L	A	H	Вес (кг)
SKL003BALS15	15	40	21.3	33.7	10	230	120	100	0.8
SKL003BALS20	20	40	26.9	42.4	15	230	120	100	1
SKL003BALS25	25	40	33.7	48.3	20	230	160	105	1.2
SKL003BALS32	32	40	42.4	60.3	25	260	160	105	1.6
SKL003BALS40	40	40	48.3	76.1	32	260	190	125	2.3
SKL003BALS50	50	40	60.3	88.9	40	300	190	130	3.3
SKL003BALS65	65	25	76.1	114.3	50	300	280	180	5.4
SKL003BALS80	80	25	88.9	139.7	65	300	280	190	7.2
SKL003BALS100	100	25	114.3	168.3	80	325	280	220	10.6
SKL003BALS125	125	25	139.7	177.8	100	325	420	245	13.6
SKL003BALS150	150	25	168.3	219.1	125	350	600	265	23.7

Материал:

1. Крышка (синяя) – Полиэтилен PE
2. Патрубок – Кострукционная углеродистая сталь ST 37.0
3. Корпус – Кострукционная углеродистая сталь ST 37.0
4. Плоская шайба – Углеродистая сталь Q235
5. Пружина – 65Mn Инструментальная углеродистая сталь
6. Седло – Нержавеющая сталь SS202
7. Седло шара – Тефлон PTFE
8. Шар – Нержавеющая сталь AISI304
9. Плоская шайба штока – Тефлон PTFE
10. Шток – Нержавеющая сталь AISI304
11. Втулка штока – Кострукционная углеродистая сталь ST 37.0
12. Уплотнительное кольцо – VITON
13. Кольцо штока – Тефлон PTFE
14. Втулка – Углеродистая сталь Q235
15. Ручка – Углеродистая сталь Q235
16. Колпачковая гайка – Гальванизированная углеродистая сталь Q235
17. Шайба – Гальванизированная углеродистая сталь Q235
18. Шпилька – Углеродистая сталь Q235
19. Накладка ручки – Полиэтилен PE

ГК Водная техника info@water-technics.ru (495) 771 72 72 www.water-technics.ru
Интернет-магазин info@wtpump.ru (499) 937 50 61 (800) 505 78 67 www.wtpump.ru

Клиновая задвижка DVI WT

Клиновые задвижки **DVI WT** - это запорная трубопроводная арматура, которая используется в технологических и магистральных трубопроводах с высокоскоростным движением потока среды. Конструкция задвижки обладает низким сопротивлением потоку рабочей среды, является двусторонней и предназначена для широкого диапазона давлений и температур проходящей через неё среды. Управление -маховик.

Область применения: системы теплоснабжения, кондиционирования и отопления, а также трубопроводные системы промышленных предприятий и ЖКХ

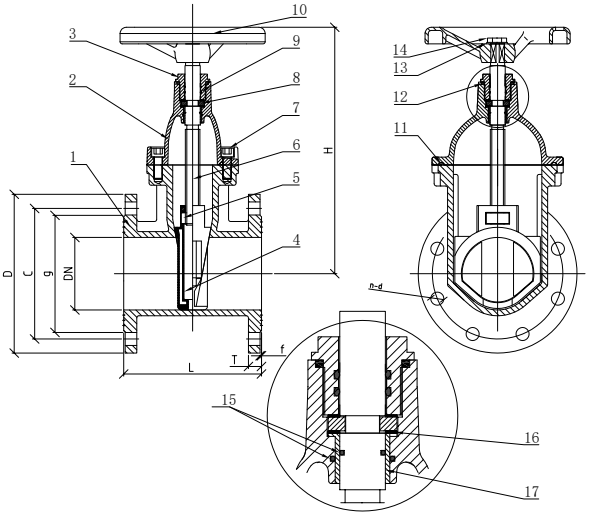

Артикул	DN	L	H	d	c	Вес (кг)
SKL100800050	50	150	240	165	125	9.00
SKL100800065	65	170	270	185	145	10.90
SKL100800080	80	180	290	200	160	13.50
SKL100800100	100	190	330	220	180	17.60
SKL100800125	125	200	380	250	210	26.00
SKL100800150	150	210	420	265	240	29.00
SKL100800200	200	230	510	340	295	49.00
SKL100800250	250	250	600	405	355	73.00
SKL100800300	300	270	690	460	410	105.00

Материал:

1. Корпус – Ковкий чугун GGG40
2. Крышка – Ковкий чугун GGG40
3. Гайка крышки – Латунь
4. Клин – Ковкий чугун GGG40/Этилен-пропиленовый каучук EPDM
5. Гайка штока – Латунь
6. Шток – Нержавеющая сталь 2Cr13 (SS420)
7. Болты – углеродистая сталь
8. Направляющее кольцо – Латунь
9. Уплотнительное кольцо – Кремний
10. Маховик – Углеродистая сталь
11. Прокладка – Этилен-пропиленовый каучук EPDM
12. Уплотнительное кольцо – Кремний
13. Гайка – Нержавеющая сталь 2Cr13 (SS420)
14. Винт – Нержавеющая сталь 2Cr13 (SS420)
15. Уплотнительное кольцо – Кремний
16. Втулка – тефлон PTFE
17. Втулка – Латунь

Рабочее давление 16бар (1.6 МПа)
Рабочая температура до +120°C
Соединение: фланец EN1092-2, присоединение DIN3202 F4

ГК Водная техника info@water-technics.ru (495) 771 72 72 www.water-technics.ru
Интернет-магазин info@wtpump.ru (499) 937 50 61 (800) 505 78 67 www.wtpump.ru

Двустворчатый обратный клапан DFC WT

Двухстворчатый обратный межфланцевый клапан **DFC WT** - это защитная трубопроводная арматура, предназначенная для недопущения изменения направления потока рабочей среды в технологической системе. Обратные клапаны пропускают среду в одном направлении и предотвращают её движение в противоположном, действуя при этом автоматически и являясь арматурой прямого действия . Корпус - сфероидальный чугун, диск - нержавеющаяя сталь **AISI 316**.

Область применения: системы теплоснабжения, кондиционирования и отопления, а также трубопроводные системы промышленных предприятий и ЖКХ

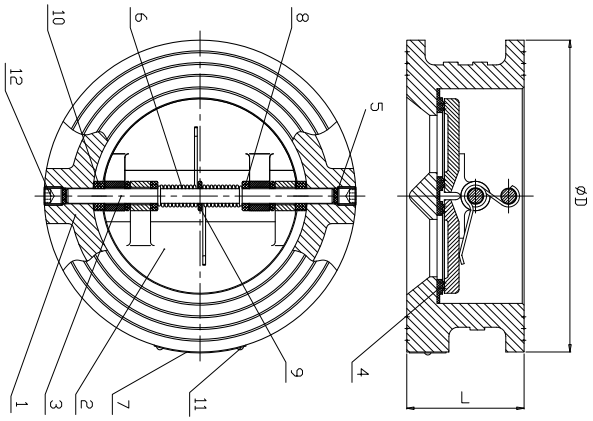

Артикул	Размер	D	L	Вес (кг)
SKL100700050	DN50	101	43	1.40
SKL100700065	DN65	121	46	2.00
SKL100700080	DN80	129	64	3.00
SKL100700100	DN100	156	64	4.00
SKL100700125	DN125	187	70	5.80
SKL100700150	DN150	213	76	8.40
SKL100700200	DN200	267	89	14.20
SKL100700250	DN250	327	114	25.30

Материал:

1. Корпус – Ковкий чугун GGG40
2. Диск – нержавеющая сталь CF8M
3. Шток – Нержавеющая сталь SS316
4. Седло – Этилен-пропиленовый каучук EPDM
5. Втулка штока – Этилен-пропиленовый каучук EPDM
6. Пружина – Нержавеющая сталь SS316
7. Пластина – Алюминий
8. Регулировочная шайба (L) – F4
9. Регулировочная шайба (L1) – F4
10. Регулировочная шайба (L2) – F4
11. Заклепка – Алюминий
12. Внутренний винт – Углеродистая сталь Q235-A

Рабочее давление 16бар (1.6 МПа)
Рабочая температура до +120°C

ГК Водная техника info@water-technics.ru (495) 771 72 72 www.water-technics.ru
Интернет-магазин info@wtpump.ru (499) 937 50 61 (800) 505 78 67 www.wtpump.ru

Грибковый фланцевый обратный клапан подпружиненый CVF WT

Грибковый фланцевый обратный клапан подпружиненый **CVF WT** используется для блокировки обратного потока жидкости в трубопроводной системе, не препятствуя при этом ее транспортировке в прямом направлении.

Область применения: системы теплоснабжения, кондиционирования и отопления, а также трубопроводные системы промышленных предприятий и ЖКХ

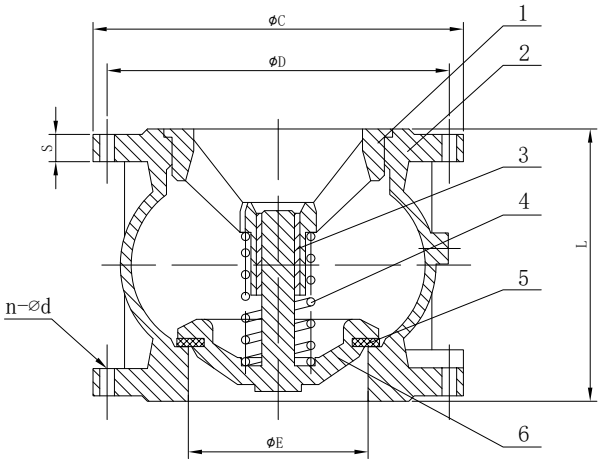

Артикул	Размер	L	E	C	D
SKL100600050	2"	100	50	165	125
SKL100600065	2,5"	120	65	185	145
SKL100600080	3"	140	80	200	160
SKL100600100	4"	170	105	220	180
SKL100600125	5"	200	127	250	210
SKL100600150	6"	230	145	285	240
SKL100600200	8"	301	194	340	295
SKL100600250	10"	370	245	405	355
SKL100600300	12"	410	300	460	410

Материал:

1. Диск – Ковкий чугун GGG40
2. Уплотнение – Этилен-пропиленовый каучук EPDM
3. Пружина – Нержавеющая сталь SS316
4. Направляющий шток – F4
5. Корпус – Ковкий чугун GGG40
6. Направляющая – Ковкий чугун GGG40

Рабочее давление 16бар (1.6 МПа)
Рабочая температура до +120°C
Соединение: фланец EN1092-2, присоединение DIN3202 F4

ГК Водная техника info@water-technics.ru (495) 771 72 72 www.water-technics.ru
Интернет-магазин info@wtpump.ru (499) 937 50 61 (800) 505 78 67 www.wtpump.ru

Фильтр сетчатый Y-образный фланцевый FPF WT

Фильтры сетчатые Y-образные фланцевые **FPF WT** предназначены для защиты от попадания инородных механических частиц в ответственные элементы трубопроводных систем, такие как насосы, клапаны, измерительные приборы и другие устройства с повышенными требованиями к чистоте проходящего через них потока среды. Фильтр сетчатый, установленный перед защищаемым устройством, улавливает и собирает механические частицы, содержащиеся в потоке. Это оборудование защищает трубопроводы и установленные в нем устройства от износа и засорения, а также обеспечивает нормальную работу трубопровода. Рабочая среда: жидкие и газообразные среды, по отношению к которым материалы фильтра коррозионностойки.

Область применения: системы теплоснабжения, кондиционирования и отопления, а также трубопроводные системы промышленных предприятий и ЖКХ

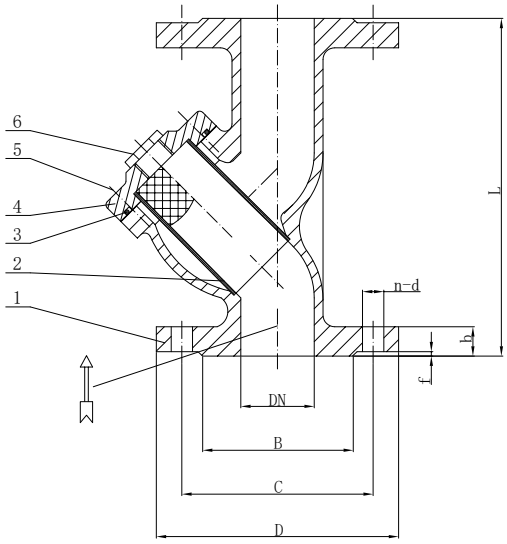

Рабочее давление 16бар (1.6 МПа)
Рабочая температура до +120°C
Соединение: фланец DIN2533, присоединение DIN3202-F1

Артикул	Размер	L	D	C	B	Вес (кг)
SKL100200050	50	230	165	125	99	9.00
SKL100200065	65	290	185	145	118	11.50
SKL100200080	80	310	200	160	132	14.00
SKL100200100	100	350	220	180	156	19.00
SKL100200125	125	400	250	210	184	31.40
SKL100200150	150	480	285	240	211	38.00
SKL100200200	200	600	340	295	266	70.00
SKL100200250	250	730	405	355	319	143.00
SKL100200300	300	850	460	410	370	195.00

Материал:

1. Корпус – Ковкий чугун GGG40
2. Сетка – Нержавеющая сталь AISI201
3. Прокладка – бутадиен-нитрильный каучук NBR
4. Крышка – Ковкий чугун GGG40
5. Болты – Нержавеющая сталь AISI201
6. Пробка – Нержавеющая сталь AISI201

ГК Водная техника info@water-technics.ru (495) 771 72 72 www.water-technics.ru
Интернет-магазин info@wtpump.ru (499) 937 50 61 (800) 505 78 67 www.wtpump.ru

Фильтр сетчатый Y-образный фланцевый FPM WT со сливной пробкой и магнитной вставкой

Фильтр сетчатый Y-образные фланцевые **FPM WT** со сливной пробкой и магнитной вставкой выполняет функции механической очистки и защиты рабочей среды от загрязнений и иных частиц за счет улавливания их с помощью магнитных вставок. Предназначен для защиты от попадания инородных механических частиц в ответственные элементы трубопроводных систем, такие как насосы, клапаны, измерительные приборы и другие устройства с повышенными требованиями к чистоте проходящего через них потока среды. Это оборудование защищает трубопроводы и установленные в нем устройства от износа и засорения, а также обеспечивает нормальную работу трубопровода. Рабочая среда: жидкие и газообразные среды, по отношению к которым материалы фильтра коррозионностойки.

Область применения: системы теплоснабжения, кондиционирования и отопления, а также трубопроводные системы промышленных предприятий и ЖКХ

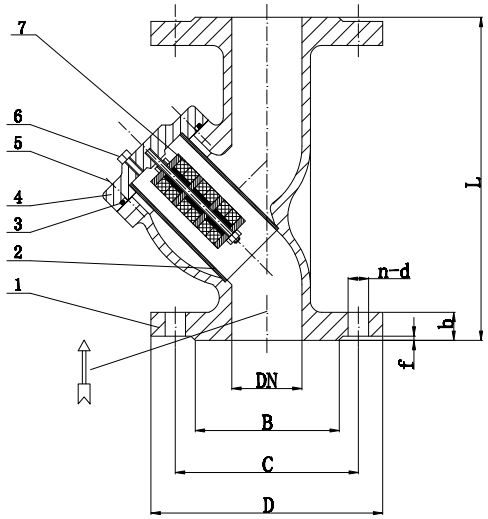

Рабочее давление 24бар (2.4 МПа)
Рабочая температура до +120°C
Соединение: фланец DIN3202-F1/DIN2533

Артикул	DN	L	D	C	Вес (кг)
SKL100220050	50	230	165	125	9.50
SKL100220065	65	290	185	145	12.00
SKL100220080	80	310	200	160	14.50
SKL100220100	100	350	220	180	19.50
SKL100220125	125	400	250	210	31.90
SKL100220150	150	480	285	240	38.50
SKL100220200	200	600	340	295	71.00
SKL100220250	250	730	405	355	144.00
SKL100220300	300	850	460	410	196.00

Материал:

1. Корпус – Ковкий чугун GGG40
2. Сетка – Нержавеющая сталь AISI201
3. Прокладка – Бутадиен-нитрильный каучук NBR
4. Крышка – Ковкий чугун GGG40
5. Болты – Нержавеющая сталь AISI201
6. Пробка – Нержавеющая сталь AISI201
7. Магнитная вставка

ГК Водная техника info@water-technics.ru (495) 771 72 72 www.water-technics.ru
Интернет-магазин info@wtpump.ru (499) 937 50 61 (800) 505 78 67 www.wtpump.ru

Компенсатор антивибрационный фланцевый REF WT

Компенсаторы антивибрационные фланцевые **REF WT** предназначены для снижения шума, вибрации, колебаний, гидравлических ударов и компенсации продольных, поперечных смещений, сдвигов, тепловых удлинений трубопроводов. Компенсатор изготовлен из резины (основной компенсирующий элемент) и присоединительных фланцев из кованной стали для крепления к трубопроводу.

Область применения: системы теплоснабжения, кондиционирования и отопления, а также трубопроводные системы промышленных предприятий и ЖКХ

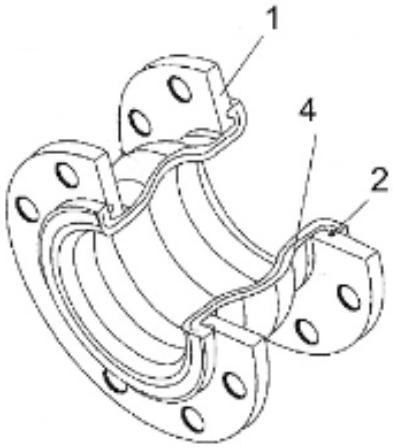

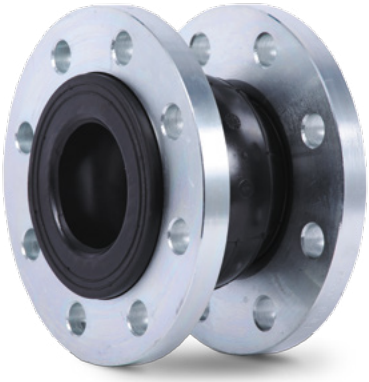

Артикул	Размер		длинна	поперечное	угол поворота	Вес
	мм	дюйм	мм	движение (мм)	градус	(кг)
SKL100100032	32	1 1/4	125	10	25	2.99
SKL100100040	40	1 1/2	125	10	25	3.44
SKL100100050	50	2	125	10	25	4.13
SKL100100065	65	2 1/2	125	12	25	5.01
SKL100100080	80	3	125	12	25	6.65
SKL100100100	100	4	150	16	15	6.90
SKL100100125	125	5	175	16	15	9.47
SKL100100150	150	6	200	16	15	12.85
SKL100100200	200	8	200	16	15	16.75
SKL100100250	250	10	250	25	8	25.00
SKL100100300	300	12	250	25	8	38.50

Материал:

1. Фланец – Гальванизированная углеродистая сталь
2. Упрочняющее кольцо – Углеродистая сталь
3. Резина (внутренний слой) – Этилен-пропиленовый каучук EPDM
4. Резина (внешний слой) – Этилен-пропиленовый каучук EPDM
5. Армирующая ткань – Нейлон

Рабочее давление 16бар (1.6 МПа)
Рабочая температура до +80°C
Соединение: фланец

ГК Водная техника info@water-technics.ru (495) 771 72 72 www.water-technics.ru
Интернет-магазин info@wtpump.ru (499) 937 50 61 (800) 505 78 67 www.wtpump.ru

Одностворчатый обратный межфланцевый клапан SCI WT

Одностворчатый обратный межфланцевый клапан **SCI WT** - это защитная трубопроводная арматура, предназначенная для недопущения изменения направления потока жидкой, пульпообразной или газообразной рабочей среды в технологической системе. Обратные клапаны пропускают среду в одном направлении и предотвращают её движение в противоположном, действуя при этом автоматически и являясь арматурой прямого действия.

Область применения: системы теплоснабжения, кондиционирования и отопления, а также трубопроводные системы промышленных предприятий и ЖКХ

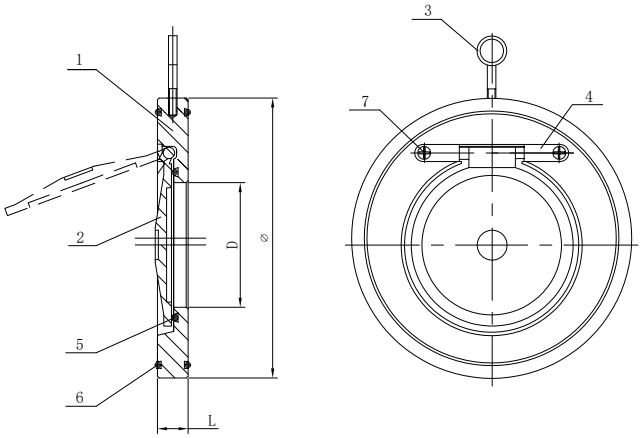

Артикул	Размер	L	D	PN10	PN16	Вес (кг)
SKL100701040	2,5"	14	40	127		0.80
SKL100701050	3"	14	54	142		1.00
SKL100701065	4"	18	70	162		1.20
SKL100701080	5"	18	92	192		1.70
SKL100701100	6"	20	114	218		2.40
SKL100701125	8"	22	154	273		3.20
SKL100701150	10"	26	200	328	329	4.20
SKL100701200	12"	28	235	378	384	7.20
SKL100701250	14"	38	280	438	444	12.00
SKL100701300	16"	44	316	489	491	17.50

Материал:

1. Корпус – углеродистая сталь WCB
2. Диск – углеродистая сталь WCB
3. Кольцо – углеродистая сталь WCB
4. Крепеж – углеродистая сталь WCB
5. Внутренняя прокладка – Этилен-пропиленовый каучук EPDM
6. Внешняя прокладка – Этилен-пропиленовый каучук EPDM
7. Болты – углеродистая сталь WCB

Рабочее давление 16бар (1.6 МПа)
Рабочая температура 0 до +120°C
Соединение: DIN2501

ГК Водная техника info@water-technics.ru (495) 771 72 72 www.water-technics.ru
Интернет-магазин info@wtpump.ru (499) 937 50 61 (800) 505 78 67 www.wtpump.ru

Компенсатор антивибрационный муфтовый REC WT

Компенсаторы антивибрационные муфтовые REC WT предназначены для снижения шума, вибрации, гидравлических ударов, для компенсации аксиальных, боковых и угловых перемещений, несоосности трубопровода. Имеют звукоизоляционные и коррозийностойкие качества.

Область применения: системы теплоснабжения, кондиционирования и отопления, а также трубопроводные системы промышленных предприятий и ЖКХ

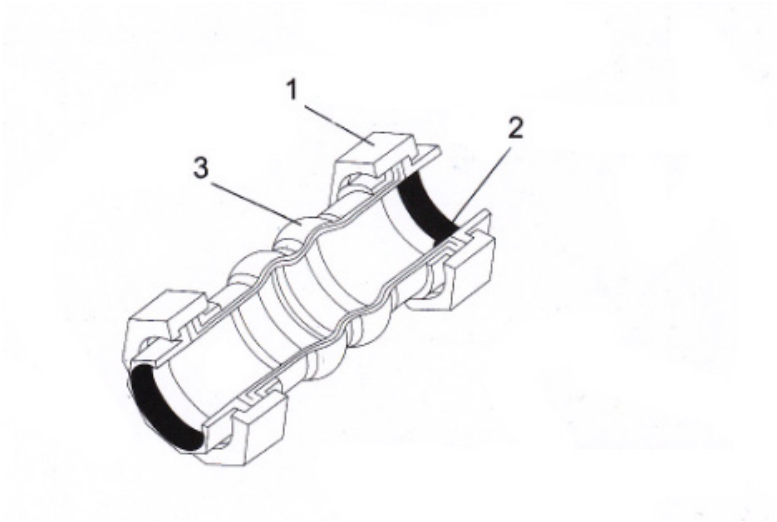

	Размер		длинна	поперечное	угол поворота	Вес
Артикул	мм	дюйм	мм	движение (мм)	градус	(кг)
SKL100101020	20	3/4	200	22	20	0.78
SKL100101025	25	1	200	22	20	1.23
SKL100101032	32	1 1/4	200	22	20	1.51
SKL100101040	40	1 1/2	200	22	20	2.01
SKL100101050	50	2	200	22	20	2.64
SKL100101065	65	2 1/2	240	22	20	3.80
SKL100101080	80	3	240	22	20	5.23

Материал:

1. Муфта – Гальванизированная углеродистая сталь
2. Армирующая ткань – Нейлон
3. Резина – Этилен-пропиленовый каучук EPDM

Рабочее давление 16бар (1.6 МПа)
Рабочая температура до +80°C

ГК Водная техника info@water-technics.ru (495) 771 72 72 www.water-technics.ru
Интернет-магазин info@wtpump.ru (499) 937 50 61 (800) 505 78 67 www.wtpump.ru

Межфланцевый дисковый поворотный затвор BVGR WT

Межфланцевые дисковые поворотные затворы **BVGR WT** предназначены для закрывания, открывания или ручного регулирования потоков технической, морской воды или других не агрессивных жидкостей, а также воздуха в трубопроводах. Обеспечивают полное герметичное перекрытие потока. в обоих направлениях.

Область применения: системы теплоснабжения, кондиционирования и отопления, а также трубопроводные системы промышленных предприятий и ЖКХ

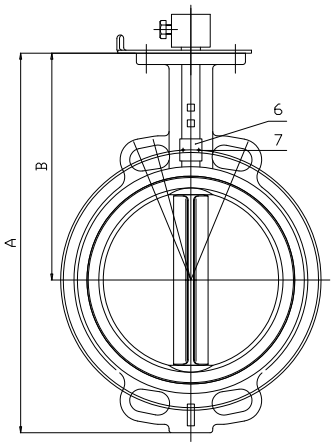

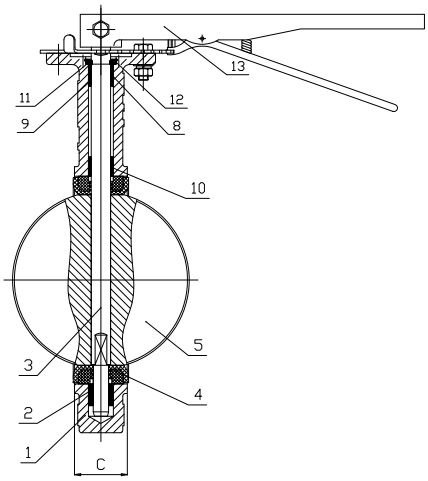

Артикул	Размер	A	B	C	Вес(кг)
SKL100500050	DN50	210	140	42.04	2.60
SKL100500065	DN65	230	152	44.68	3.00
SKL100500080	DN80	254	159	45.21	3.60
SKL100500100	DN100	288	178	52.07	4.80
SKL100500125	DN125	314	190	54.36	6.00
SKL100500150	DN150	342	203	55.75	7.50
SKL100500200	DN200	410	238	60.58	12.80

Материал:

1. Корпус – Ковкий чугун GGG40
2. Вкладыш – F4
3. Вал – Нержавеющая сталь SS410
4. Седло – Этилен-пропиленовый каучук EPDM
5. Диск – Ковкий чугун GGG40
6. Табличка – алюминий
7. Заклепка – алюминий
8. Уплотнительное кольцо – Этилен-пропиленовый каучук EPDM
9. Вкладыш – F4
10. Вкладыш – F4
11. Разделяющее кольцо – Нержавеющая сталь 1Cr13
12. Стопорное кольцо – Сталь 65MN
13. Ручка – Ковкий чугун

Рабочее давление 16бар (1.6 МПа)
Рабочая температура до +120°C
Соединение ANSI B16.1 125+BS EN 1092-2

ГК Водная техника info@water-technics.ru (495) 771 72 72 www.water-technics.ru
Интернет-магазин info@wtpump.ru (499) 937 50 61 (800) 505 78 67 www.wtpump.ru

Межфланцевые дисковые поворотные затворы BVGR WT

Межфланцевые дисковые поворотные затворы BVGR WT предназначены для закрывания, открывания или ручного регулирования потоков технической, морской воды или других не агрессивных жидкостей, а также воздуха в трубопроводах. Обеспечивают полное герметичное перекрытие потока. в обоих направлениях.

Область применения: системы теплоснабжения, кондиционирования и отопления, а также трубопроводные системы промышленных предприятий и ЖКХ

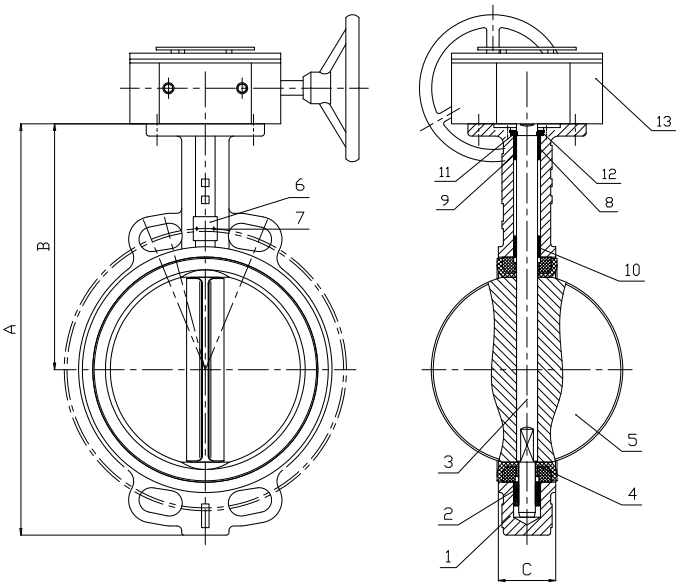

Артикул	Размер	A	B	C	Вес(кг)
SKL100501200	DN200	410	238	60.58	17.70
SKL100501250	DN250	480	268	65.63	23.50
SKL100501300	DN300	548	306	76.9	32.70

Материал:

1. Корпус – Ковкий чугун GGG40
2. Вкладыш – F4
3. Вал – Нержавеющая сталь SS410
4. Седло – Этилен-пропиленовый каучук EPDM
5. Диск – Ковкий чугун GGG40
6. Табличка – алюминий
7. Заклепка – алюминий
8. Уплотнительное кольцо – Этилен-пропиленовый каучук EPDM
9. Вкладыш – F4
10. Вкладыш – F4
11. Разделяющее кольцо – Нержавеющая сталь 1Cr13
12. Стопорное кольцо – Сталь 65MN
13. Ручка – Ковкий чугун

Рабочее давление 16бар (1.6 МПа)
Рабочая температура до +120°C
Соединение ANSI B16.1 125+BS EN 1092-2

ГК Водная техника info@water-technics.ru (495) 771 72 72 www.water-technics.ru
Интернет-магазин info@wtpump.ru (499) 937 50 61 (800) 505 78 67 www.wtpump.ru

Межфланцевые дисковые поворотные затворы BVF WT

Межфланцевые дисковые поворотные затворы BVF WT предназначены для закрывания, открывания или ручного регулирования потоков технической, морской воды или других не агрессивных жидкостей, а также воздуха в трубопроводах. Обеспечивают полное герметичное перекрытие потока. в обоих направлениях.

Область применения: системы теплоснабжения, кондиционирования и отопления, а также трубопроводные системы промышленных предприятий и ЖКХ

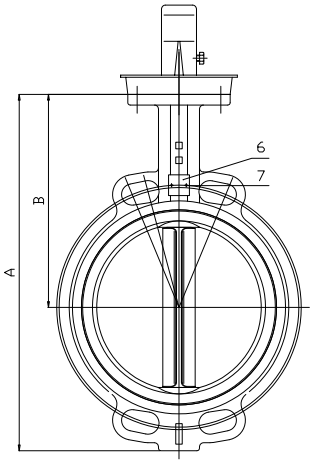

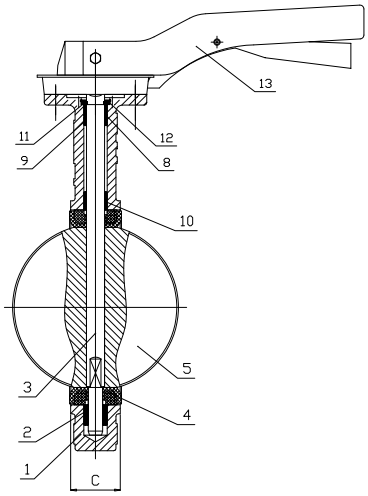

Артикул	Размер	A	B	C	Вес (кг)
SKL100300050	DN50	210	140	42.04	2.60
SKL100300065	DN65	230	152	44.68	3.00
SKL100300080	DN80	254	159	45.21	3.60
SKL100300100	DN100	288	178	52.07	4.80
SKL100300125	DN125	314	190	54.36	6.00
SKL100300150	DN150	342	203	55.75	7.50
SKL100500200	DN200	410	238	60.58	12.80

Материал:

1. Корпус – Ковкий чугун GGG40
2. Вкладыш – F4
3. Вал – Нержавеющая сталь SS410
4. Седло – Этилен-пропиленовый каучук EPDM
5. Диск – Нержавеющая сталь CF8M
6. Табличка – алюминий
7. Заклепка – алюминий
8. Уплотнительное кольцо – Этилен-пропиленовый каучук EPDM
9. Вкладыш – F4
10. Вкладыш – F4
11. Разделяющее кольцо – Нержавеющая сталь 1Cr13
12. Стопорное кольцо – Сталь 65MN
13. Ручка – алюминий

Рабочее давление 16бар (1.6 МПа)
Рабочая температура до +120°C
Соединение ANSI B16.1 125+BS EN 1092-2

ГК Водная техника info@water-technics.ru (495) 771 72 72 www.water-technics.ru
Интернет-магазин info@wtpump.ru (499) 937 50 61 (800) 505 78 67 www.wtpump.ru

Дисковый пружинный обратный межфланцевый клапан SCS WT

Дисковый пружинный обратный межфланцевый клапан SCS WT - это защитная трубопроводная арматура, предназначенная для недопущения изменения направления потока жидкой, пульпообразной или газообразной рабочей среды в технологической системе. Обратные клапаны пропускают среду в одном направлении и предотвращают её движение в противоположном, действуя при этом автоматически и являясь арматурой прямого действия . С помощью обратной арматуры защищается различное оборудование, трубопроводы, насосы и сосуды под давлением, а также возможно существенно ограничить течь рабочей среды из системы при разрушении её участка.

Область применения: системы теплоснабжения, кондиционирования и отопления, а также трубопроводные системы промышленных предприятий и ЖКХ

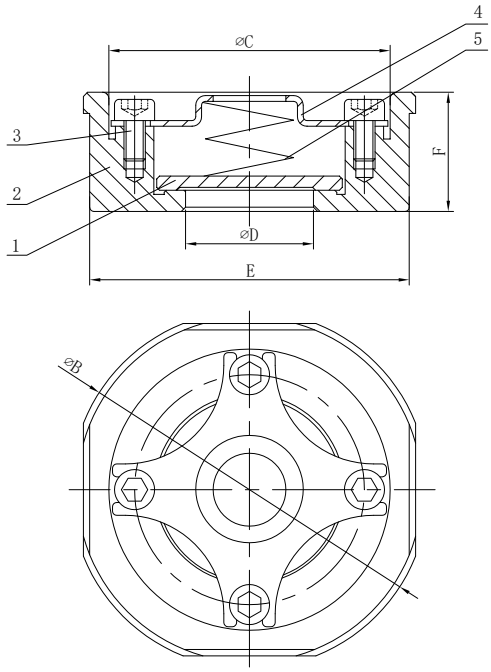

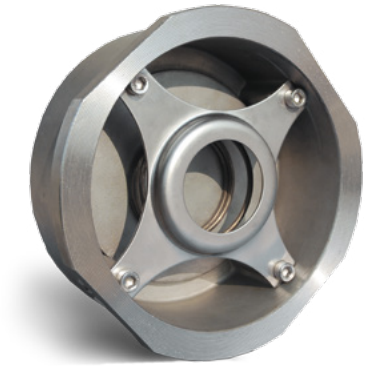

Артикул		SKL 100702015	SKL 100702020	SKL 100702025	SKL 100702032	SKL 100702040	SKL 100702050	SKL 100702065	SKL 100702080	SKL 100702100
Размер	Дюйм	1/2"	3/4"	1"	1 1/4"	1 1/2"	2"	2 1/2"	3"	4"
	мм	15	20	25	32	40	50	65	80	100
	A	38.8	46	54	68.5	78	90	111	128	148.5
	B	28.5	35.6	43	52.6	63.4	74.6	95.5	108.5	126.2
	C	15	20	25.3	31	39.2	48.1	61.5	75	85
	L	16.1	19.1	22.1	27.1	30.5	39.3	45.3	47.8	57.9
	D	34.8	42.6	50	62.3	74.9	87	107	126	141

Материал:

1. Корпус – Нержавеющая сталь CF8M
2. Диск – нержавеющая сталь SS316
3. Стопор пружины – нержавеющая сталь SS316
4. Пружина – нержавеющая сталь SS316

Рабочее давление 40бар (4.00 МПа)
Рабочая температура до +120°C
DN15-DN40: 3 подпорки, DN50-DN100: 4 подпорки

ГК Водная техника info@water-technics.ru (495) 771 72 72 www.water-technics.ru
Интернет-магазин info@wtpump.ru (499) 937 50 61 (800) 505 78 67 www.wtpump.ru